MARVELS SK, s.r.o.

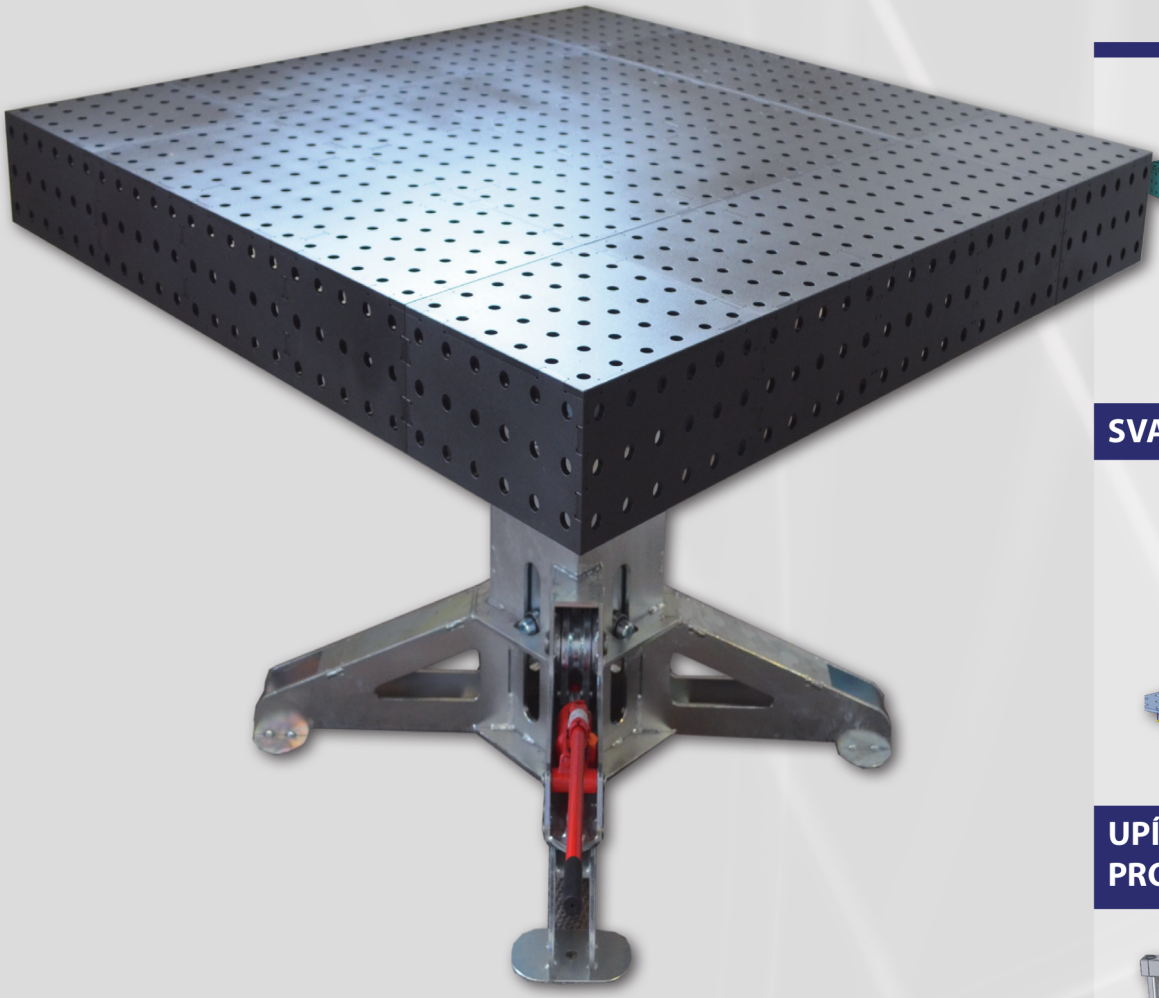

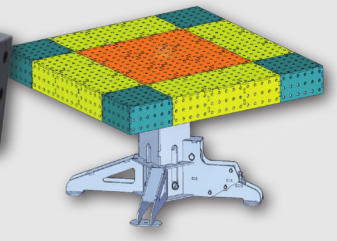

SVAŘOVACÍ STŮL

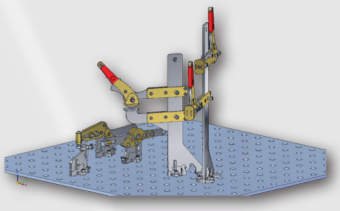

UPÍNACÍ SYSTÉM
PRO SVAŘOVACÍ STOLY

MALÝ OHRAŇOVACÍ LIS

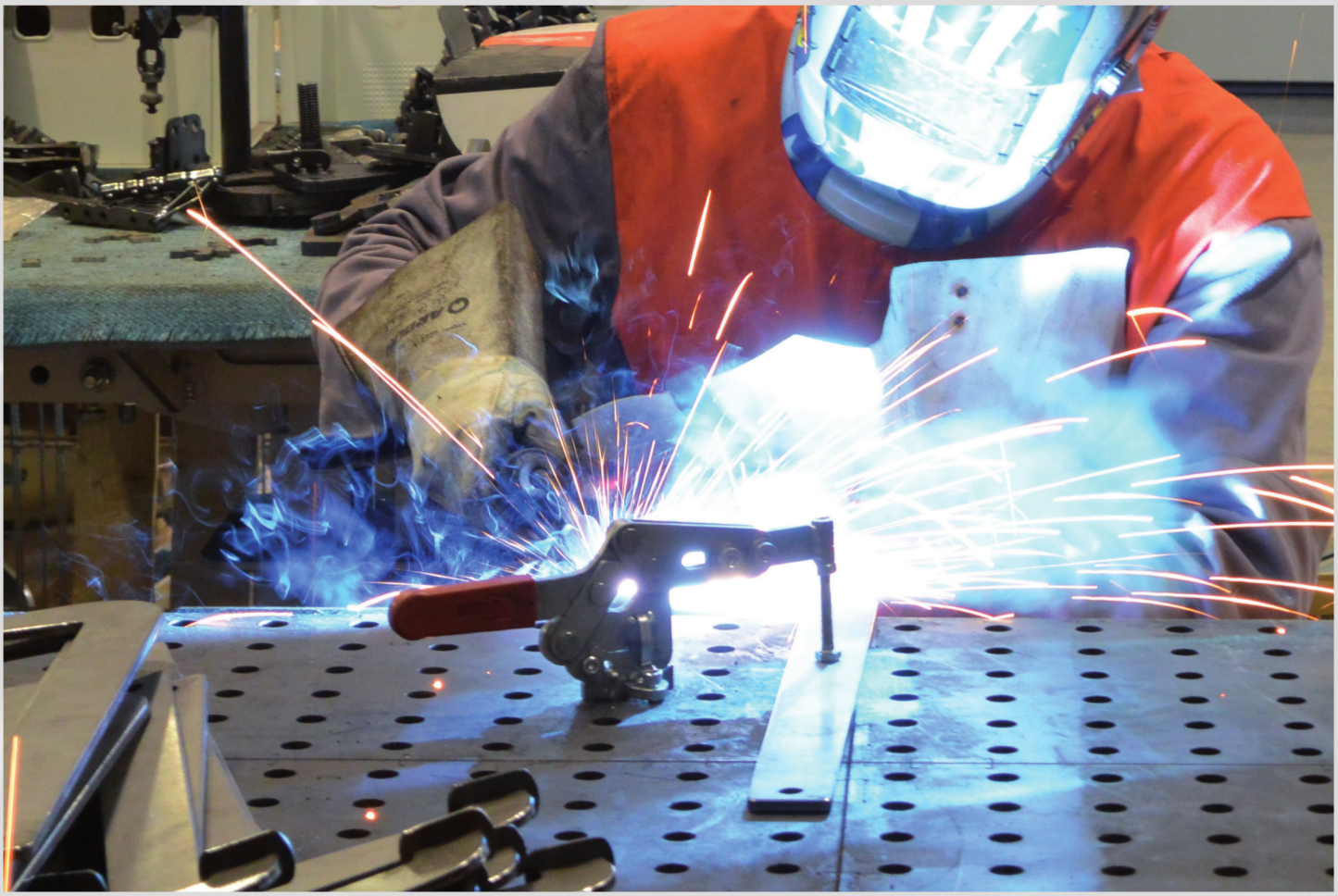

Svařovací stůl

Slouží pro rychlé vytvoření variabilního svařovacího pracoviště se sadou upínačů, rovněž umožňuje flexibilní změnu výšky plochy pomocí hydraulické nohy. Svařovací stoly je možné po dohodě upravit dle potřeb zákazníka, např. doplnit o filtrační jednotku a jiné příslušenství.

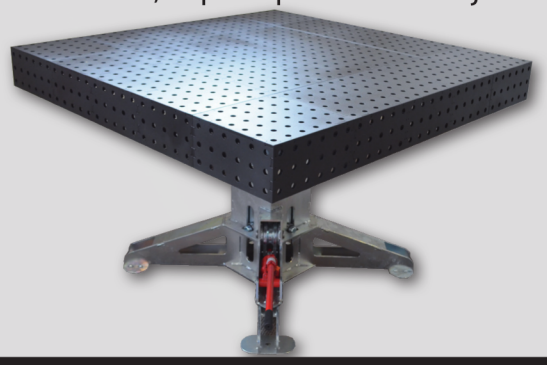

STŮL MONOBLOK PEVNÁ NOHA – ČERNÝ

katalogové číslo:	**SC0073961-9**		
materiál:	**ČSN 11 5XX** s chemickým černěním (brynýrováno)		
hmotnost:	286 kg	rozteč otvorů	50 mm
základní rozměry:		průměr otvorů	16 mm
pracovní deska	1 350 × 1 350 × 150mm	síla	8 mm
výška	750 nebo 950 mm	nosnost	až 2 000 kg

vlastnosti: umožňuje nastavení výšky pracovní plochy.

popis produktu a použití: Se sadou upínačů slouží pro rychlé vytvoření variabilního svařovacího pracoviště.

STŮL MONOBLOK HYDRAULICKÁ NOHA – ČERNÝ

katalogové číslo:	**SC0073961-10**		
materiál:	**ČSN 11 5XX** s chemickým černěním (brynýrováno)		
hmotnost:	286 kg	rozteč otvorů	50 mm
základní rozměry:		průměr otvorů	16 mm
pracovní deska	1 350 × 1 350 × 150mm	síla	8 mm
výška	750 až 950 mm	nosnost	až 1 500 kg

vlastnosti: umožňuje plynulé nastavení výšky pracovní plochy v rozmezí 750 až 950 mm.

popis produktu a použití: Se sadou upínek slouží pro rychlé vytvoření variabilního svařovacího pracoviště.

STŮL MODULOVÝ PEVNÁ NOHA – ČERNÝ

katalogové číslo:	**SC0073961-13**		
materiál:	**ČSN 11 5XX** s chemickým černěním (brynýrováno)		
hmotnost:	416 kg	rozteč otvorů	50 mm
základní rozměry:		průměr otvorů	16 mm
pracovní deska	1 350 × 1 350 × 150mm	síla	8 mm
výška	750 nebo 950 mm	nosnost	až 2 000 kg

vlastnosti: umožňuje nastavení výšky pracovní plochy. Se sadou upínek slouží pro rychlé vytvoření variabilního svařovacího pracoviště.

popis produktu a použití: stůl je složen z dílů – pevná noha, modul 1 – černý, 4 ks – modul 2 – černý, 4 ks – modul 3 černý.

STŮL MODULOVÝ HYDRAULICKÝ NOHA – ČERNÝ

katalogové číslo:	**SC0073961-14**		
materiál:	**ČSN 11 5XX** s chemickým černěním (brynýrováno)		
hmotnost:	416 kg	rozteč otvorů	50 mm
základní rozměry:		průměr otvorů	16 mm
pracovní deska	1 350 × 1 350 × 150mm	síla	8 mm
výška	750 až 950 mm	nosnost	až 1 500 kg

vlastnosti: umožňuje plynulé nastavení výšky pracovní plochy v rozmezí 750 až 950 mm. Se sadou upínek slouží pro rychlé vytvoření variabilního svařovacího pracoviště.

popis produktu a použití: stůl je složen z dílů – hydraulická noha, modul 1 – černý, 4 ks – modul 2 – černý, 4 ks – modul 3 – černý.

STŮL MONOBLOK PEVNÁ NOHA – NEREZ

katalogové číslo:	**SN0073961-11**		
materiál:	**ČSN 11 5XX** galvanicky zinkováno		
hmotnost:	286 kg	rozteč otvorů	50 mm
základní rozměry:		průměr otvorů	16 mm
pracovní deska	1 350 × 1 350 × 150mm	síla	8 mm
výška	750 nebo 950 mm	nosnost	až 2 000 kg

vlastnosti: umožňuje nastavení výšky pracovní plochy.

popis produktu a použití: Se sadou upínačů slouží pro rychlé vytvoření variabilního svařovacího pracoviště.

STŮL MONOBLOK HYDRAULICKÁ NOHA – NEREZ

katalogové číslo:	**SN0073961-12**		
materiál:	**ČSN 11 5XX** galvanicky zinkováno		
hmotnost:	286 kg	rozteč otvorů	50 mm
základní rozměry:		průměr otvorů	16 mm
pracovní deska	1 350 × 1 350 × 150mm	síla	8 mm
výška	750 až 950 mm	nosnost	až 1 500 kg

vlastnosti: umožňuje plynulé nastavení výšky pracovní plochy v rozmezí 750 až 950 mm.

popis produktu a použití: Se sadou upínek slouží pro rychlé vytvoření variabilního svařovacího pracoviště.

STŮL MODULOVÝ PEVNÁ NOHA – NEREZ

katalogové číslo:	**SN0073961-15**		
materiál:	**ČSN 11 5XX** galvanicky zinkováno		
hmotnost:	416 kg	rozteč otvorů	50 mm
základní rozměry:		průměr otvorů	16 mm
pracovní deska	1 350 × 1 350 × 150mm	síla	8 mm
výška	750 nebo 950 mm	nosnost	až 2 000 kg

vlastnosti: umožňuje nastavení výšky pracovní plochy. Se sadou upínek slouží pro rychlé vytvoření variabilního svařovacího pracoviště.

popis produktu a použití: stůl je složen z dílů – pevná noha, modul 1 – nerez, 4 ks – modul 2 – nerez, 4 ks – modul 3 nerez.

STŮL MODULOVÝ HYDRAULICKÝ NOHA – NEREZ

katalogové číslo:	**SN0073961-16**		
materiál:	**ČSN 11 5XX** galvanicky zinkováno		
hmotnost:	416 kg	rozteč otvorů	50 mm
základní rozměry:		průměr otvorů	16 mm
pracovní deska	1 350 × 1 350 × 150mm	síla	8 mm
výška	750 až 950 mm	nosnost	až 1 500 kg

vlastnosti: umožňuje plynulé nastavení výšky pracovní plochy v rozmezí 750 až 950 mm. Se sadou upínek slouží pro rychlé vytvoření variabilního svařovacího pracoviště..

popis produktu a použití: tůl je složen z dílů – hydraulická noha, modul 1 – nerez, 4 ks – modul 2 – nerez, 4 ks – modul 3 nerez.

Nohy ke svařovacímu stolu

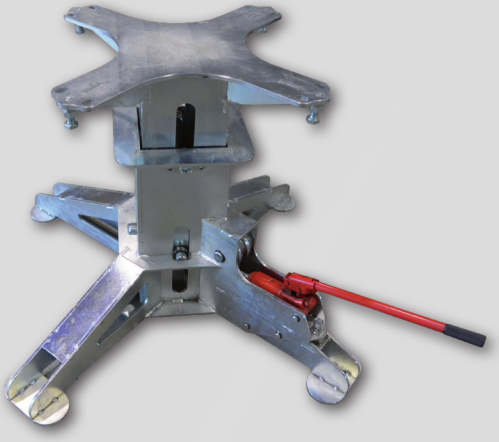

PEVNÁ NOHA			
katalogové číslo:	**PN0073961-7**	základní rozměry:	
		výška	600 nebo 800 mm
materiál:	**ČSN 11 5XX** galvanicky zinkováno	základna	912 × 912 mm
hmotnost:	72 kg		735 × 735 mm
		nosnost:	2 000 kg
vlastnosti: umožňuje nastavení pracovní plochy 750 nebo 950 mm.			

HYDRAULICKÁ NOHA			
katalogové číslo:	**HN0073961-8**	základní rozměry:	
		výška	600 až 800 mm
materiál:	**ČSN 11 5XX** galvanicky zinkováno	základna	912 × 912 mm
hmotnost:	144 kg	nosnost:	1 500 kg
vlastnosti: umožňuje plynulé nastavení výšky pracovní plochy v rozmezí 750 až 950 mm.			
Popis produktu a použití:			

Modulové bloky ke svařovacímu stolu

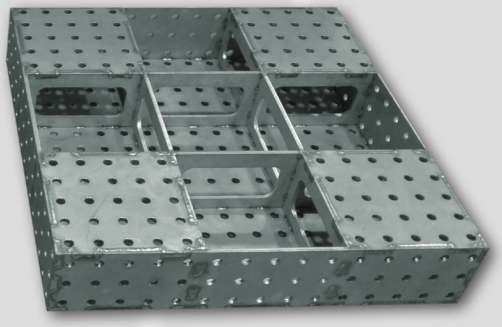

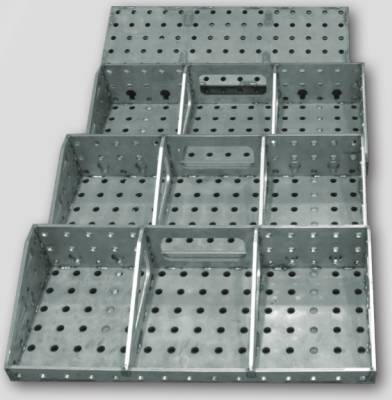

MODUL 1 – ČERNÝ			
katalogové číslo:	**SM0073961-1**	základní rozměry:	
		pracovní deska	750 × 750 × 150 mm
materiál:	**ČSN 11 5XX** s chemickým černěním (brynýrováno)	rozteč otvorů	50 mm
		průměr otvorů	16 mm
hmotnost:	72 kg	tloušťka	8 mm
vlastnosti: Možno použít samostatně, nebo jako součást sady modulového stolu			

MODUL 1 – NEREZ			
katalogové číslo:	**SM0073961-4**	základní rozměry:	
		pracovní deska	750 × 750 × 150 mm
materiál:	**ČSN 11 5XX** galvanicky zinkováno	rozteč otvorů	50 mm
		průměr otvorů	16 mm
hmotnost:	72 kg	tloušťka	8 mm
popis produktu a použití: Možno použít samostatně, nebo jako součást sady modulového stolu			

MODUL 2 – ČERNÝ			
katalogové číslo:	**SM0073961-2**	základní rozměry:	
		pracovní deska	750 × 300 × 150 mm
materiál:	**ČSN 11 5XX** s chemickým černěním (brynýrováno)	rozteč otvorů	50 mm
		průměr otvorů	16 mm
hmotnost:	33 kg	tloušťka	8 mm
popis produktu a použití: Součást modulového stolu			

MODUL 2 – NEREZ			
katalogové číslo:	**SM0073961-5**	základní rozměry:	
		pracovní deska	750 × 300 × 150 mm
materiál:	**ČSN 11 5XX** galvanicky zinkováno	rozteč otvorů	50 mm
		průměr otvorů	16 mm
hmotnost:	33 kg	tloušťka	8 mm
popis produktu a použití: Součást modulového stolu			

MODUL 3 – ČERNÝ			
katalogové číslo:	**SM0073961-3**	základní rozměry:	
		pracovní deska	300 × 300 × 150 mm
materiál:	**ČSN 11 5XX** s chemickým černěním (brynýrováno)	rozteč otvorů	50 mm
		průměr otvorů	16 mm
hmotnost:	15 kg	tloušťka	8 mm
popis produktu a použití: Součást modulového stolu			

MODUL 3 – NEREZ			
katalogové číslo:	**SM0073961-6**	základní rozměry:	
		pracovní deska	300 × 300 × 150 mm
materiál:	**ČSN 11 5XX** galvanicky zinkováno	rozteč otvorů	50 mm
		průměr otvorů	16 mm
hmotnost:	15 kg	tloušťka	8 mm
popis produktu a použití: Součást modulového stolu			

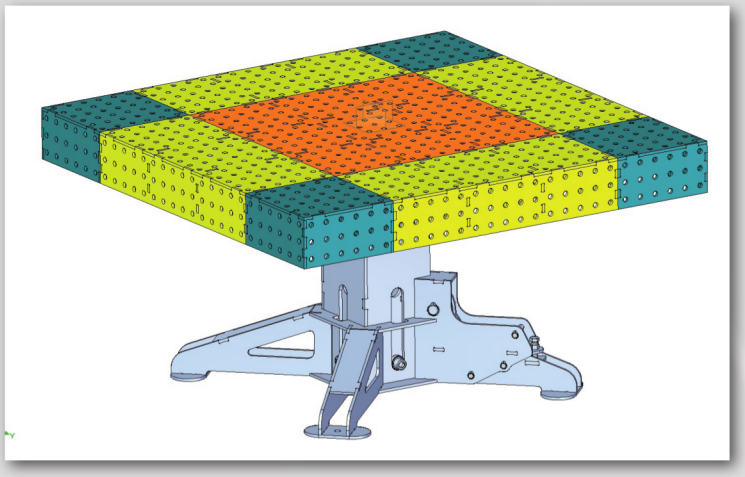

Modul 1

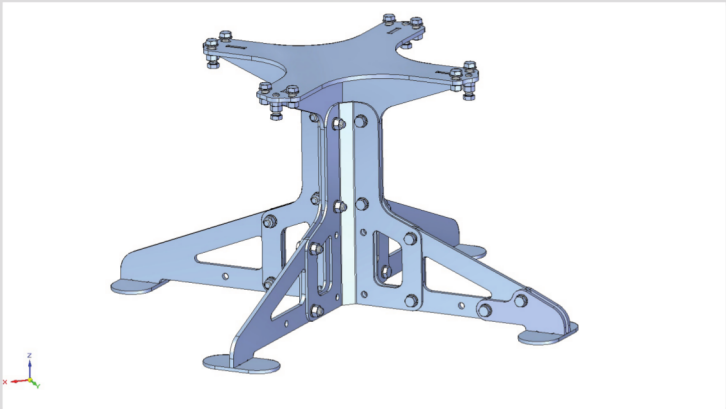

Pevná noha

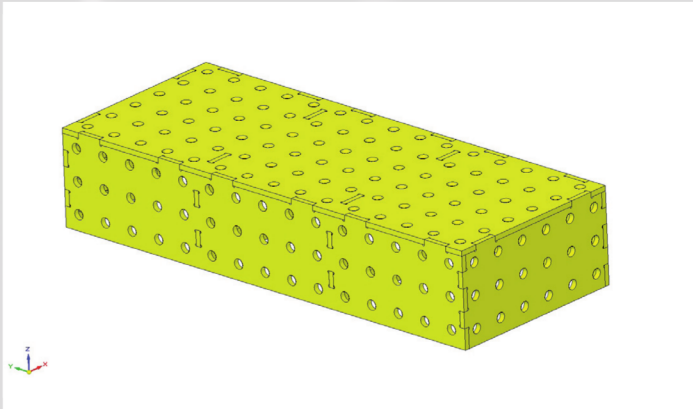

Modul 2

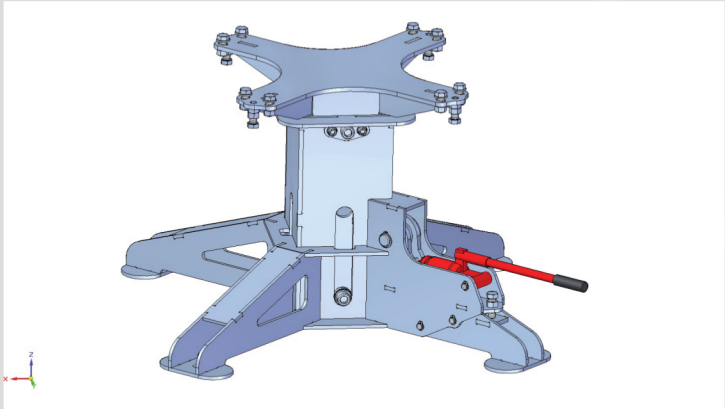

Hydraulická noha

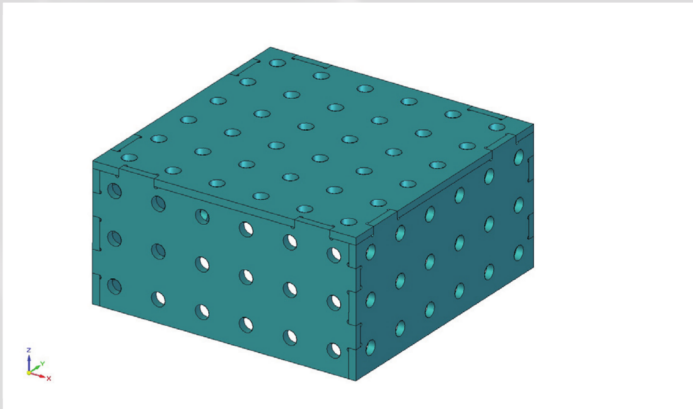

Modul 3

Svařovací stoly kompletní:	katalogové číslo
Stůl monoblok pevná noha – černý	**SC0073961-9**
Stůl monoblok hydraulická noha – černý	**SC0073961-10**
Stůl monoblok pevná noha – nerez	**SN0073961-11**
Stůl monoblok hydraulická noha – nerez	**SN0073961-12**
Stůl modulový pevná noha – černý	**SC0073961-13**
Stůl modulový hydraulický noha – černý	**SC0073961-14**
Stůl modulový pevná noha – nerez	**SN0073961-15**
Stůl modulový hydraulický noha – nerez	**SN0073961-16**

Svařovací stoly komponenty:	katalogové číslo
Modul 1 – černý	**SM0073961-1**
Modul 2 – černý	**SM0073961-2**
Modul 3 – černý	**SM0073961-3**
Modul 1 – nerez	**SM0073961-4**
Modul 2 – nerez	**SM0073961-5**
Modul 3 – nerez	**SM0073961-6**
Pevná noha	**PN0073961-7**
Hydraulická noha	**HN0073961-8**

Upínací systém pro svařovací stoly

Systém slouží k upínaní jednotlivých dílů svařenců pro svařování na svařovacích stolech. Díky použité technologii výroby, bez nutnosti přesného obrábění či tepelného zpracování, je upínací systém pro svařovací stoly fy KOHUT Třinec s.r.o. cenově dostupný i pro malé a střední podniky.

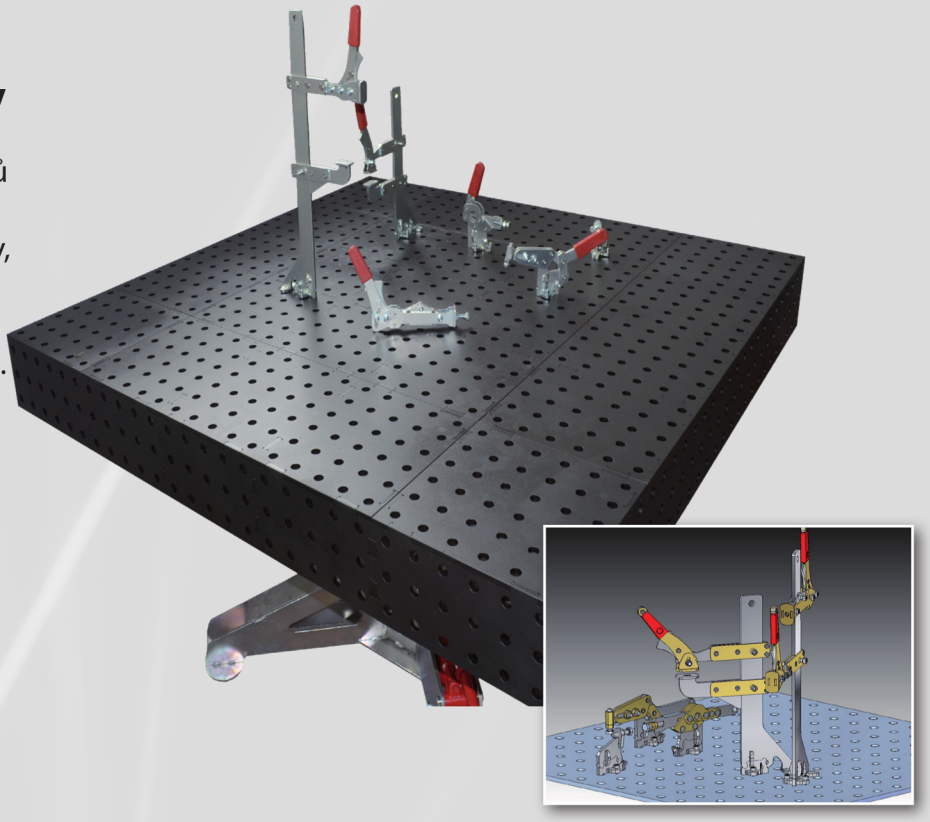

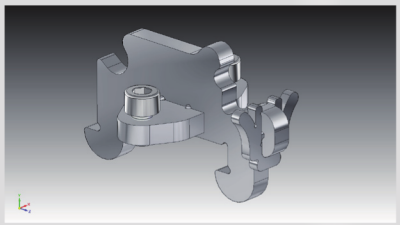

Adaptér 01

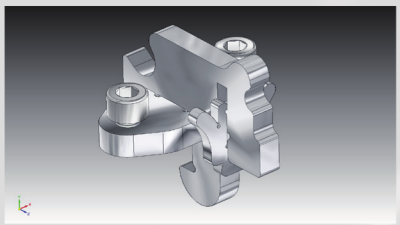

Adaptér 02

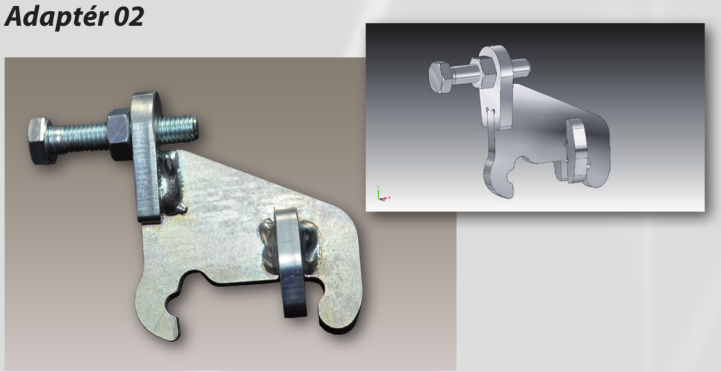

Pevný doraz 01

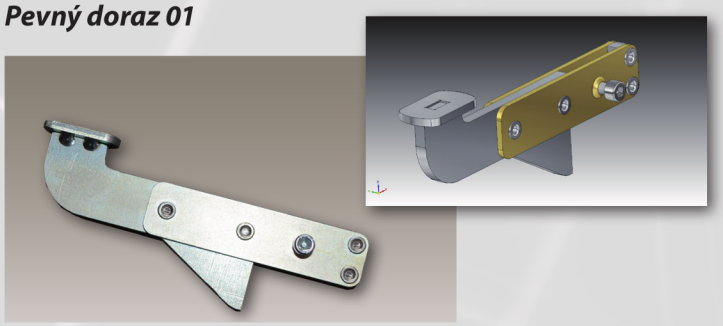

Pevný doraz 02

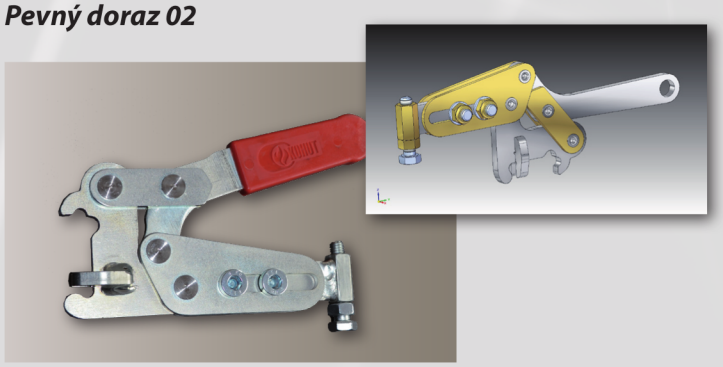

Upínka 01

ADAPTÉR 01	
katalogové číslo:	**A10073961-17**
hmotnost:	50 g
materiál: Pevnostní konstrukční ocel, galvanicky pozinkováno	
popis produktu a použití: Adaptér pro instalaci úpínky se dvěma jazýčky	

ADAPTÉR 02	
katalogové číslo:	**A20073961-18**
hmotnost:	50 g
materiál: Pevnostní konstrukční ocel, galvanicky pozinkováno	
popis produktu a použití: Adaptér pro instalaci úpínky s jedním jazýčkem	

PEVNÝ DORAZ 01	
katalogové číslo:	**PD10073961-19**
hmotnost:	450 g
materiál: Pevnostní konstrukční ocel, galvanicky pozinkováno	
popis produktu a použití: Slouží k pevnému upnutí obrobku	

PEVNÝ DORAZ 02	
katalogové číslo:	**PD20073961-20**
hmotnost:	70 g
materiál: Pevnostní konstrukční ocel, galvanicky pozinkováno	
popis produktu a použití: Horizontální rychloupínač se stavitelným ramenem a přítlačným šroubem	

UPÍNKA 01	
katalogové číslo:	**U10073961-21**
upínací síla v N:	3500 N
úhel sevření – otevření:	90°
hmotnost:	600g
materiál: Pevnostní konstrukční ocel, galvanicky pozinkováno	
popis produktu a použití: Horizontální rychloupínač s nastavitelným přítlačným šroubem	

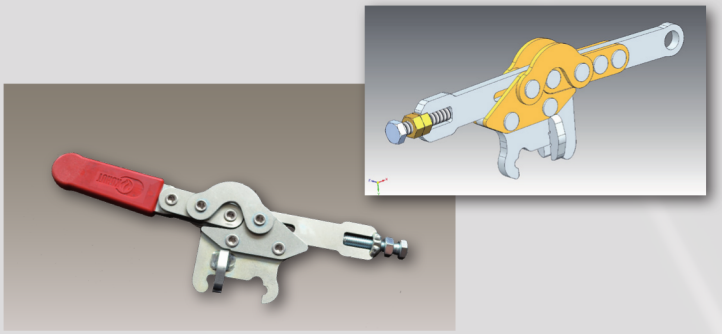

Upínka 02

Svěrka 01

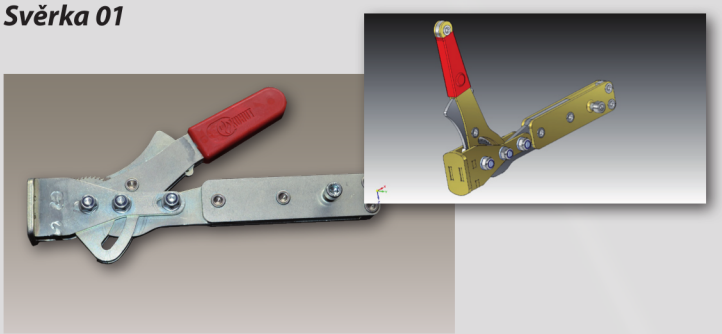

Svěrka 02

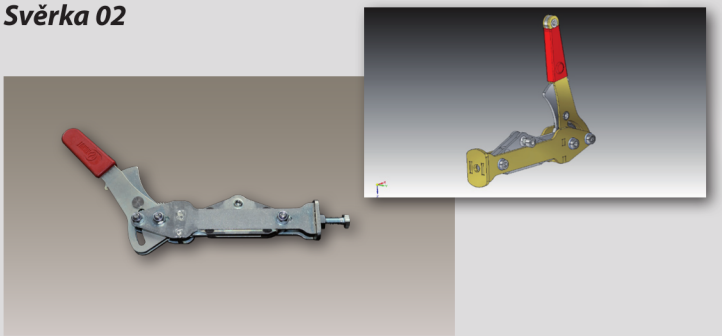

Svěrka 03

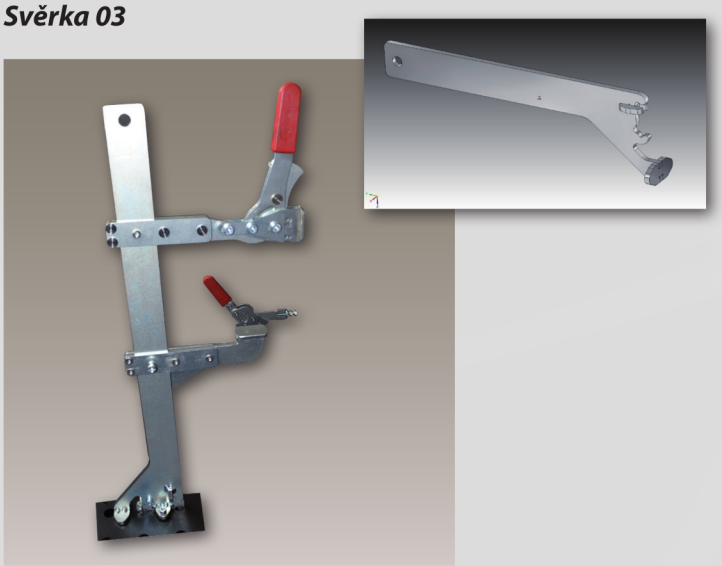

Sloup svěrky 300, 400, 500

UPÍNKA 02	
katalogové číslo:	**U20073961-22**
upínací síla v N:	2200 N
úhel sevření – otevření:	Zdvih 22 mm
hmotnost:	600g
materiál:	
základní rozměry: Pevnostní konstrukční ocel, galvanicky pozinkováno	
popis produktu a použití: Horizontální rychloupínač se stavitelným ramenem a přítlačným šroubem	

SVĚRKA 01	
katalogové číslo:	**S10073961-23**
upínací síla v N:	1800 N
úhel sevření – otevření:	Zdvih 8 mm
hmotnost:	650 g
materiál: Pevnostní konstrukční ocel, galvanicky pozinkováno	
popis produktu a použití: Rychloupínací svěrka pro přesné upínaní obrobku díky jednoduchému, ale preciznímu mechanismu	

SVĚRKA 02	
katalogové číslo:	**S10073961-24**
upínací síla v N:	1800 N
úhel sevření – otevření:	Zdvih 8 mm
hmotnost:	650 g
materiál: Pevnostní konstrukční ocel, galvanicky pozinkováno	
popis produktu a použití: Rychloupínací svěrka pro přesné upínaní obrobku díky jednoduchému, ale preciznímu mechanismu	

SVĚRKA 03	
katalogové číslo:	**S10073961-25**
upínací síla v N:	1800 N
úhel sevření – otevření:	Zdvih 8 mm
hmotnost:	650 g
materiál: Pevnostní konstrukční ocel, galvanicky pozinkováno	
popis produktu a použití: Rychloupínací svěrka pro přesné upínaní obrobku díky jednoduchému, ale preciznímu mechanismu	

SLOUP SVĚRKY 300	
katalogové číslo:	**SS30073961-26**
hmotnost:	750 g
materiál: Pevnostní konstrukční ocel, galvanicky pozinkováno	
popis produktu a použití: Vysokopevnostní sloup svěrky, sloužící k rychlému, ale zároveň pevnému upnutí svěrky	

SLOUP SVĚRKY 400	
katalogové číslo:	**SS40073961-27**
hmotnost:	850 g
materiál: Pevnostní konstrukční ocel, galvanicky pozinkováno	
popis produktu a použití: Vysokopevnostní sloup svěrky, sloužící k rychlému, ale zároveň pevnému upnutí svěrky	

SLOUP SVĚRKY 500	
katalogové číslo:	**SS50073961-28**
hmotnost:	950g
materiál: Pevnostní konstrukční ocel, galvanicky pozinkováno	
popis produktu a použití: Vysokopevnostní sloup svěrky, sloužící k rychlému, ale zároveň pevnému upnutí svěrky	

Postup montáže upínacích přípravků

1

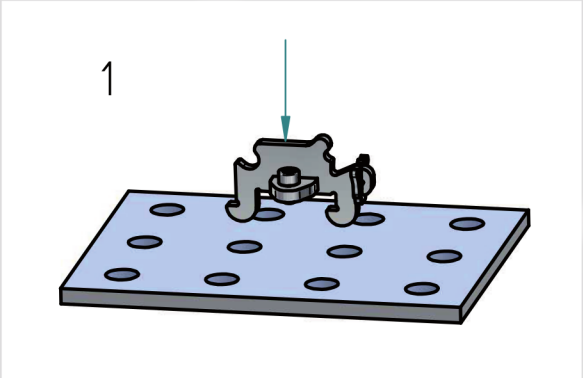

2

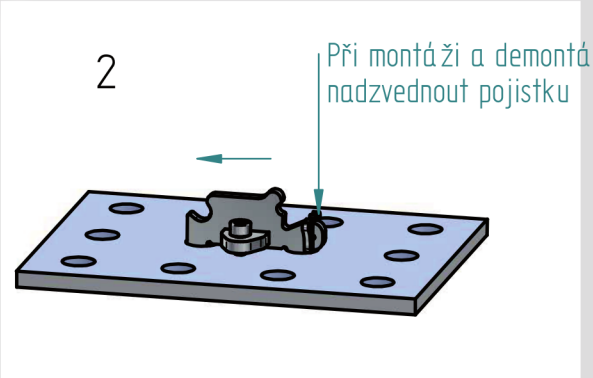

3

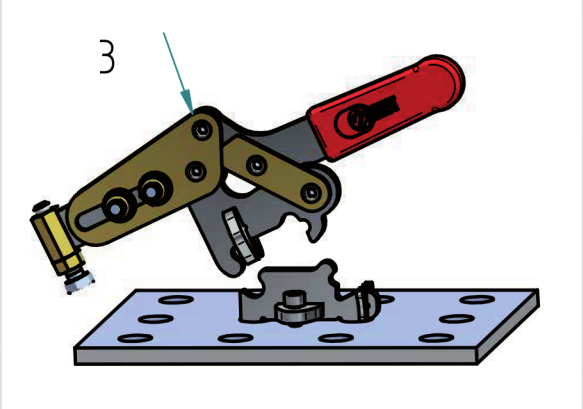

4

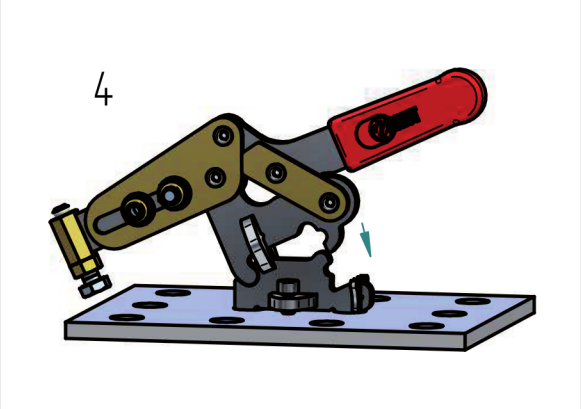

5

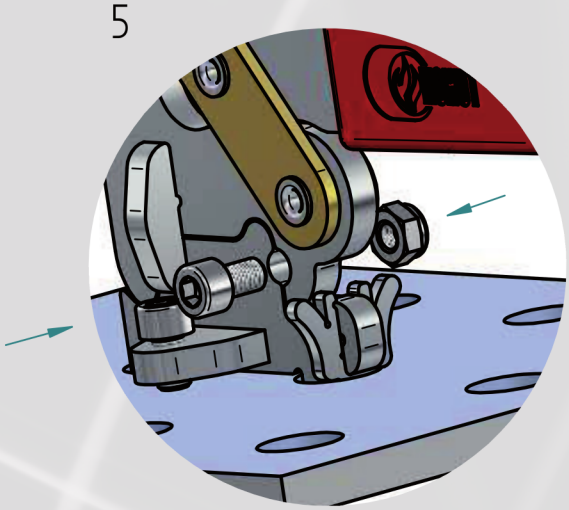

6

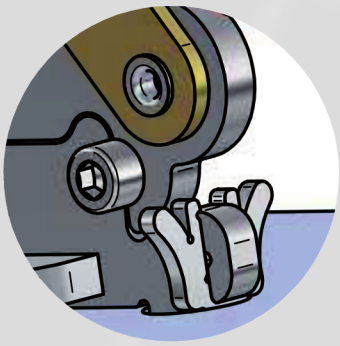

DOPORUČENÁ ZÁKLADNÍ SADA UPÍNEK:		
	katalogové číslo	doporučený počet kusů
Adaptér 01	**A10073961-17**	**8 ks**
Adaptér 02	**A20073961-18**	**8 ks**
Pevný doraz 01	**PD10073961-19**	**2 ks**
Pevný doraz 02	**PD20073961-20**	**2 ks**
Upínka 01	**U10073961-21**	**4 ks**
Upínka 02	**U20073961-22**	**4 ks**
Svěrka 01	**S10073961-23**	**2 ks**
Svěrka 02	**S10073961-24**	**2 ks**
Svěrka 03	**S10073961-25**	**2 ks**
Sloup svěrky 300	**SS30073961-26**	**1 ks**
Sloup svěrky 400	**SS40073961-27**	**1 ks**
Sloup svěrky 500	**SS50073961-28**	**1 ks**
Základní sada	**ZSU0073961-29**	

Malý ohraňovací lis s hydraulickým pohonem je vhodný pro malé firmy a podnikatele

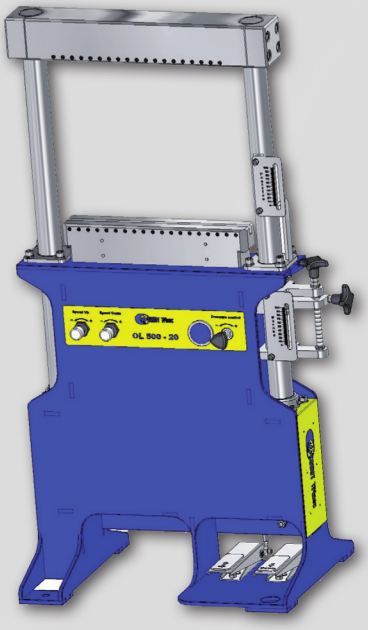

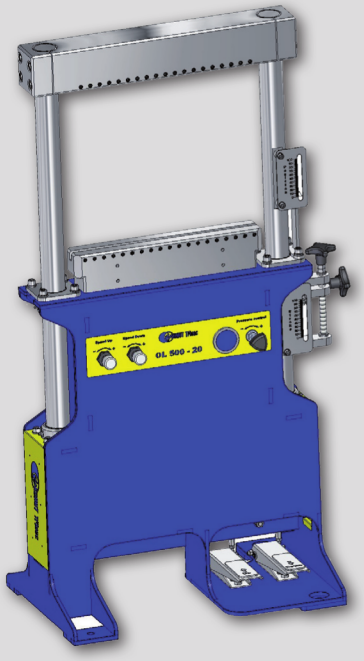

Katalogové číslo:	**OH0073961-35**
Výška:	**1 500 mm**
Šířka:	**860 mm**
Délka:	**500 mm**
Tlačná síla:	**20 tun**
Zdvih beranů:	**100 mm**
Hmotnost:	**400 kg**

Max. šířka ohraněného výrobku 500 mm

bez hydraulické jednotky, nástrojů a odměřovacího systému

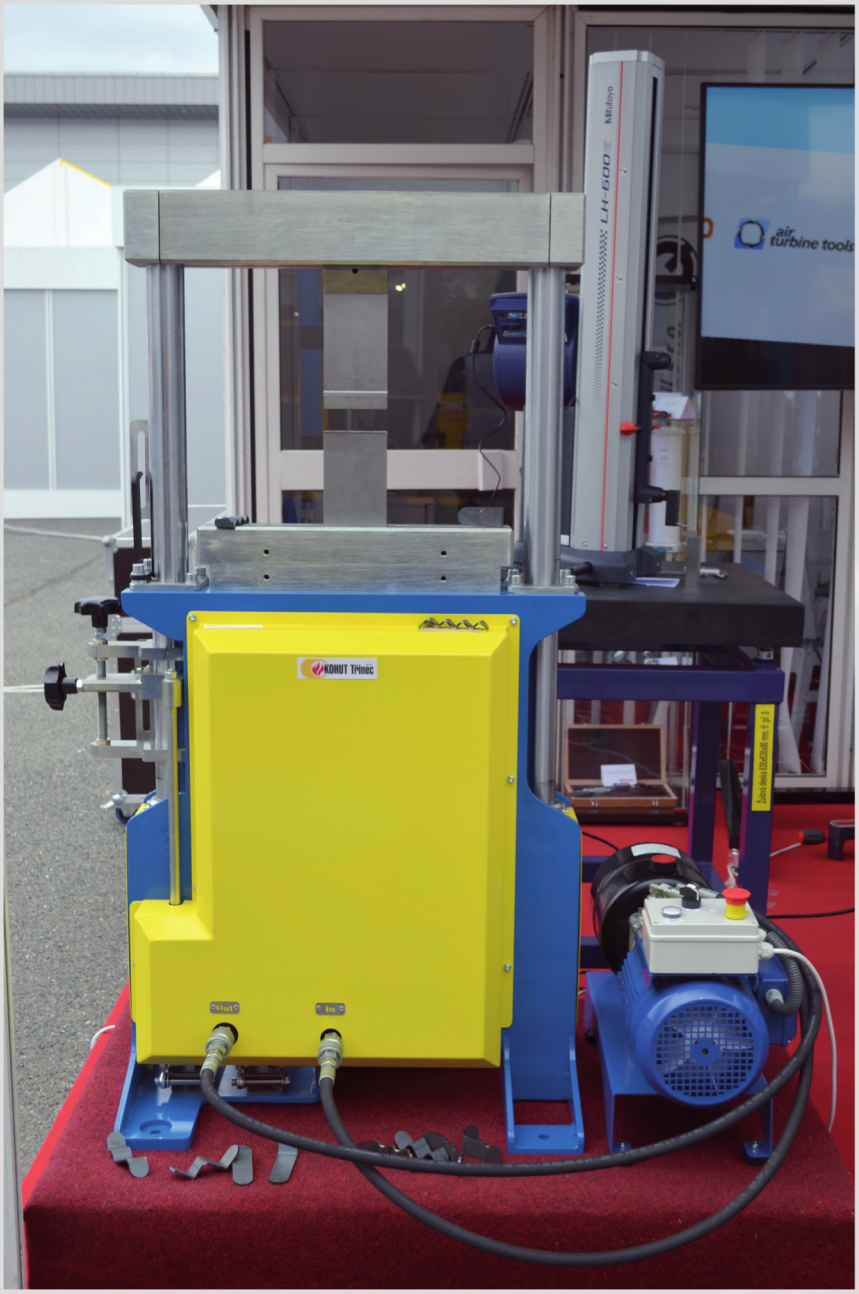
LH-600E
Mitutoyo
air turbine tools
KOHUT Tronic

KOHUT Tronic
KOHUT Tronic

PRODUCTION

PRODUCTION

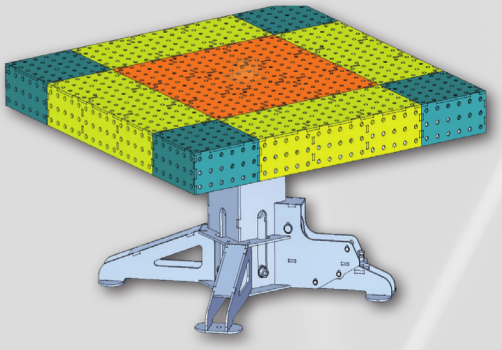

SVAŘOVACÍ STŮL

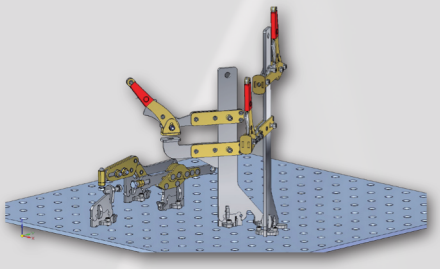

UPÍNACÍ SYSTÉM PRO SVAŘOVACÍ STOLY

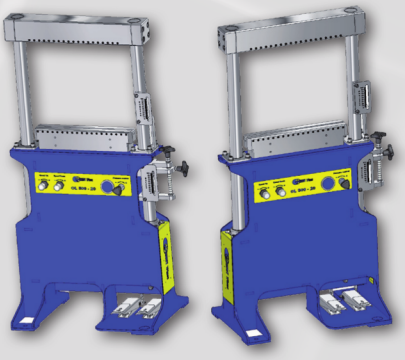

MALÝ OHRAŇOVACÍ LIS

KONTAKTUJTE NÁS

MARVELS SK, s.r.o.
Strojnícka 9
080 06 Prešov

TEL.: 0903 632 491
MAIL: marvelssk@marvelssk.sk

Otváracie hodiny: pondelok - piatok 7:30 - 14:30